862МЛ 4244656 СБ

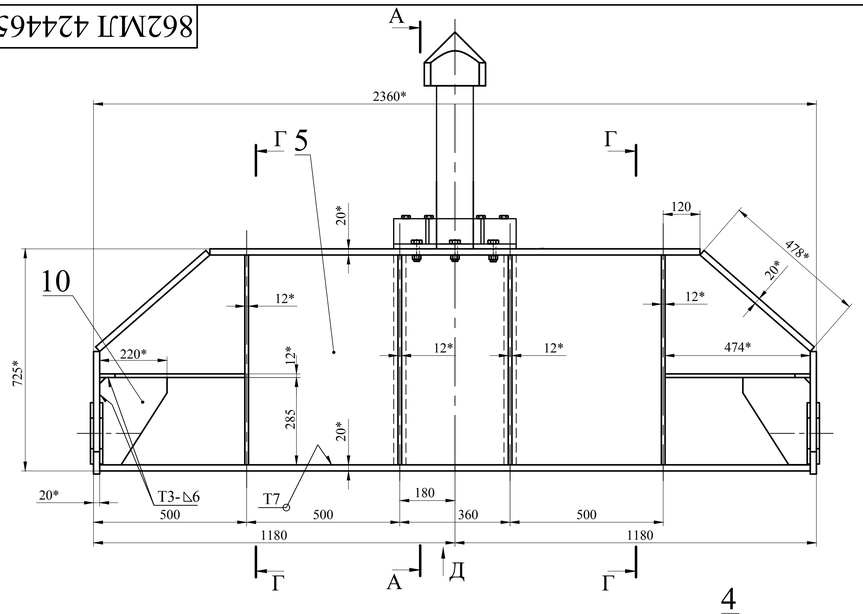

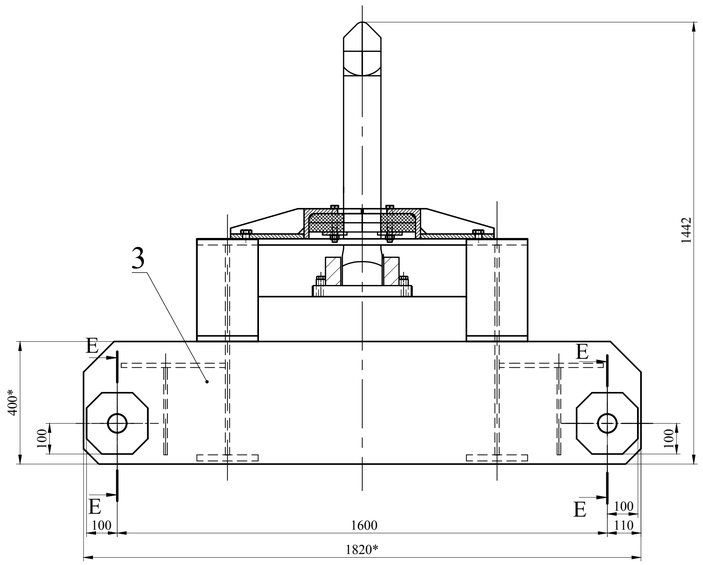

Е-Е(1:2)

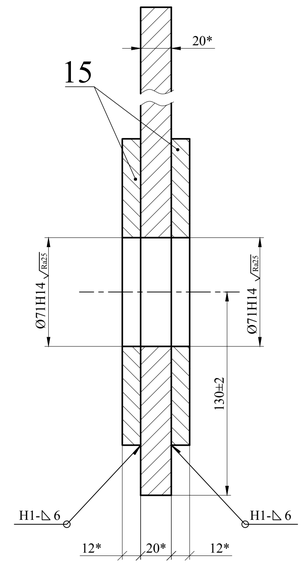

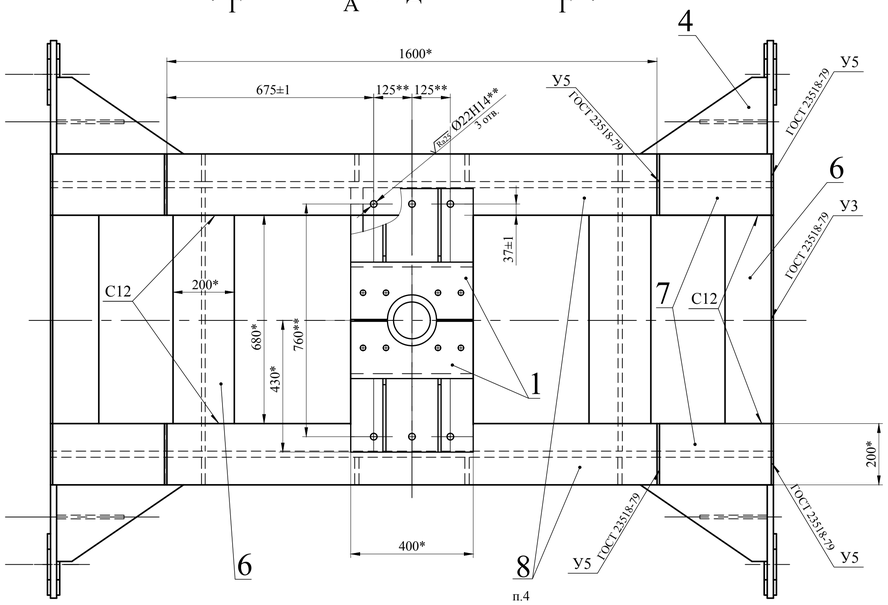

А-А

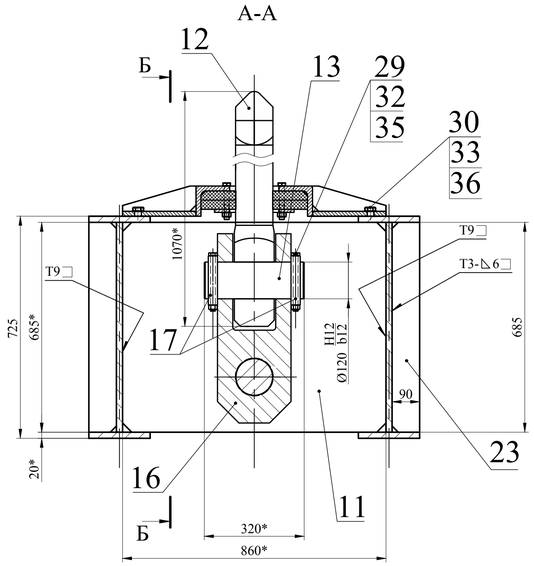

Б-Б

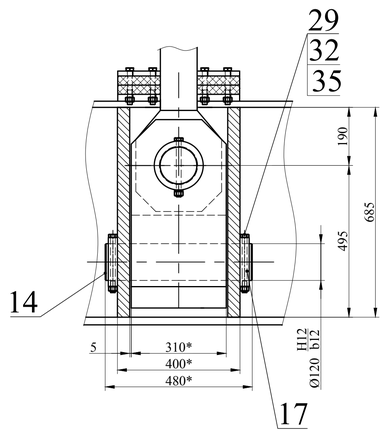

Б-Б

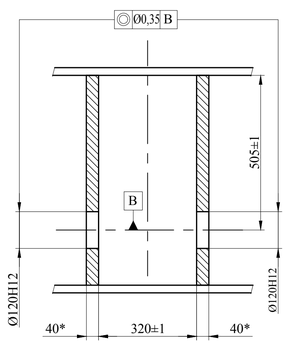

Д

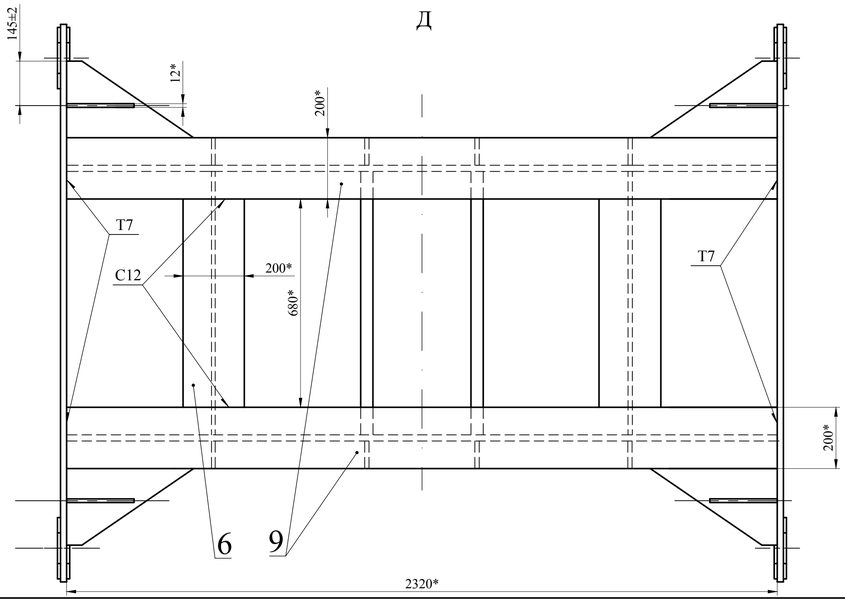

Г-Г

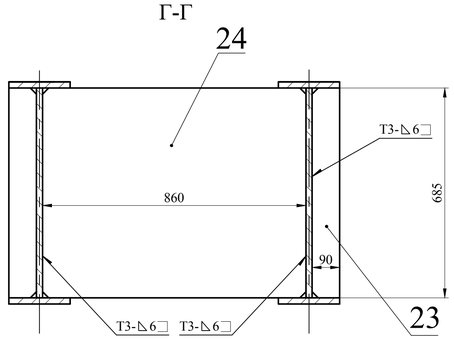

1. *Размеры для справок.
2. Неуказанные предельные отклонения $\pm\frac{IT14}{2}$.
3. Швы сварные по ГОСТ 14771-76. Сварка в углекислом газе плавящимся электродом. Сварочная проволока Св-08Г2С ГОСТ 2246-70.
4. Отверстия в поясе поз.8 просверлить в соответствии с установкой ограничителя поз.1.
5. Шероховатость поверхностей резов бесчертежных деталей не более Ra50. Неуказанные угловые скосы 20х20мм.
6. **Обработать по сопрягаемой детали.

					862МЛ 4244656 СБ			
Изм	Лист	№ докум	Подпись	Дата	Траверса Сборочный чертеж	Лит.	Масса	Масштаб
Разраб.		Морозова		20.12		Т	2300	1:10
Пров.		Богданов		20.12		Лист	Листов 1	
Н.контр.		Богданов		20.12	СПКТБ "Ленгидросталь" Санкт-Петербург 2024г.			
Утв.		Михайлюк		20.12				

Перв. примен. | Справ. № | Подп. и дата | Инв. № дубл. | Взам. инв. № | Подп. и дата | Инв. № подл.

Копировал | Формат А1